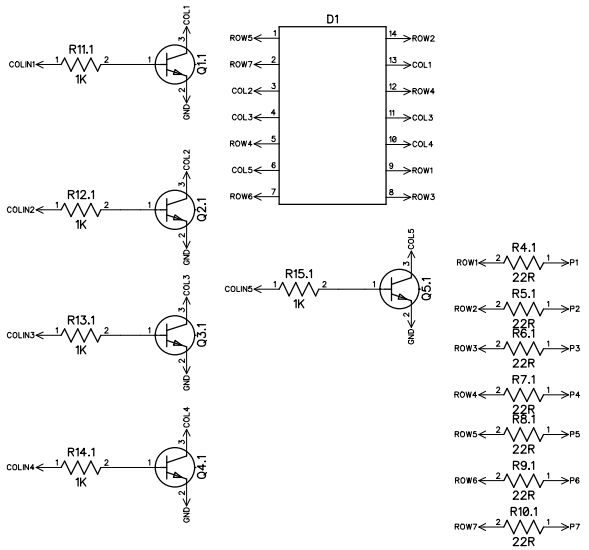

LED MATRİS

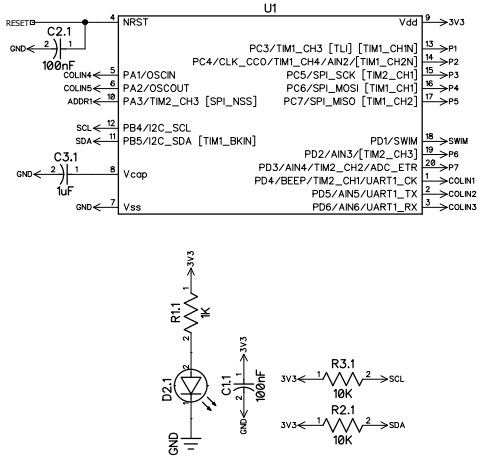

MİKROİŞLEMCİ

KONNEKTÖRLER

PİNLER

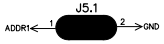

I2C ADRESLERİ

TÜRKİYE TEKNOLOJİ TAKIMI

DENEYAP

M34 Deneyap 5x7 LED Matris

mpv1.0 202111